TriBeCa.

KERASAN

TriBeCa.

design Alessandro Paolelli

KERASAN

TRIBECA. UN NOME, UNA STORIA, UNA COLLEZIONE.
Tribeca. A name, a history, a collection.

Pensate a New York, la città che rappresenta l'essenzialità della civiltà urbana. Poi fate un salto con l'immaginazione a Manhattan, simbolo di avanguardia e design. Adesso addentratevi nel distretto di Tribeca, luogo di tendenza e patria della celebrità.
Non farete fatica ad immaginare perché questa collezione si sia appropriata di un nome così suggestivo, interpretandone le linee decise e applicandole a sanitari in ceramica eleganti e icone di stile.

Think of New York, the city that encapsulates the essence of urban living. Then skip with your imagination to Manhattan, icon of avant-garde and design. Now, zoom in on the Tribeca neighbourhood, a hip place and favourite celebrity haunt.
It won't be hard to make the connection to the collection and see why it borrows such an evocative name, echoing its strong lines and applying them to smart, ceramic bathroom suites, rendering them style icons.

LA MODERNITÀ INCONTRA IL DESIGN PIÙ RIGOROSO.
Modern living meets scrupulous design.

Vasi e bidet da terra o sospesi, lavabi da appoggio.
La ricchezza della collezione non risiede solo nell'ampiezza della gamma, ma anche nel valore delle sue forme, moderne per ispirazione e rigorose per il design.
Perché l'alta qualità non scende mai a compromessi.

Floor-standing or wall-hung toilets and bidets, wash bowls.
The richness of the collection lies not just in the breadth of the range, but also in the calibre of its forms, modern by inspiration and scrupulous by design.
Because there are no half measures when the quality is so high.

L'AVANGUARDIA È DIVENTATA ESSENZIALE.
The avant-garde has become a prerequisite.

I sanitari Tribeca rivelano sempre una personalità che supera il tempo e fa del bagno uno spazio di autorevole ed elegante design.
Ma non dimentichiamoci la loro tecnologia: sono disponibili con l'innovativo sistema NORIM senza brida, grazie al quale l'acqua entra con grande dinamicità e si distribuisce in maniera uniforme su tutta la superficie. Per sanitari più puliti, belli e funzionali.

Tribeca bathroom fittings always have had a personality that transcends time, rendering bathrooms a place of eminent and elegant design. Let's not forget the technology either: all feature the ground-breaking, rimless NORIM system which produces a dynamic water flow that assures the water reaches the total interior of the bowl for maximum flushing effect. A perfect design for the ultimate hygiene and practicality.

TriBeCa

5140

Lavabo 60x43 appoggio
Freestanding washbasin 60x43

5142

Lavabo 60x43 appoggio/incasso
Freestanding/inset washbasin 60x43

5116

Vaso
Btw wc pan

5120

Bidet
Bidet

5115

Vaso sospeso
Wall hung wc

5125

Bidet sospeso
Wall hung bidet

5141

Lavabo 60x38 appoggio
Freestanding washbasin 60x38

5143

Lavabo 60x38 appoggio/incasso
Freestanding/inset washbasin 60x38

5118

Vaso NORIM
Btw wc pan NORIM

5114

Vaso sospeso NORIM
Wall hung wc NORIM

5117

Vaso monoblocco
Close coupled wc pan

3781

Cassetta monoblocco
Close couple cistern

5140

Lavabo 60x43 appoggio
Freestanding washbasin 60x43

5140

Lavabo 60x43 appoggio
Freestanding washbasin 60x43

5125

Bidet sospeso
Wall hung bidet

5115

Vaso sospeso
Wall hung wc

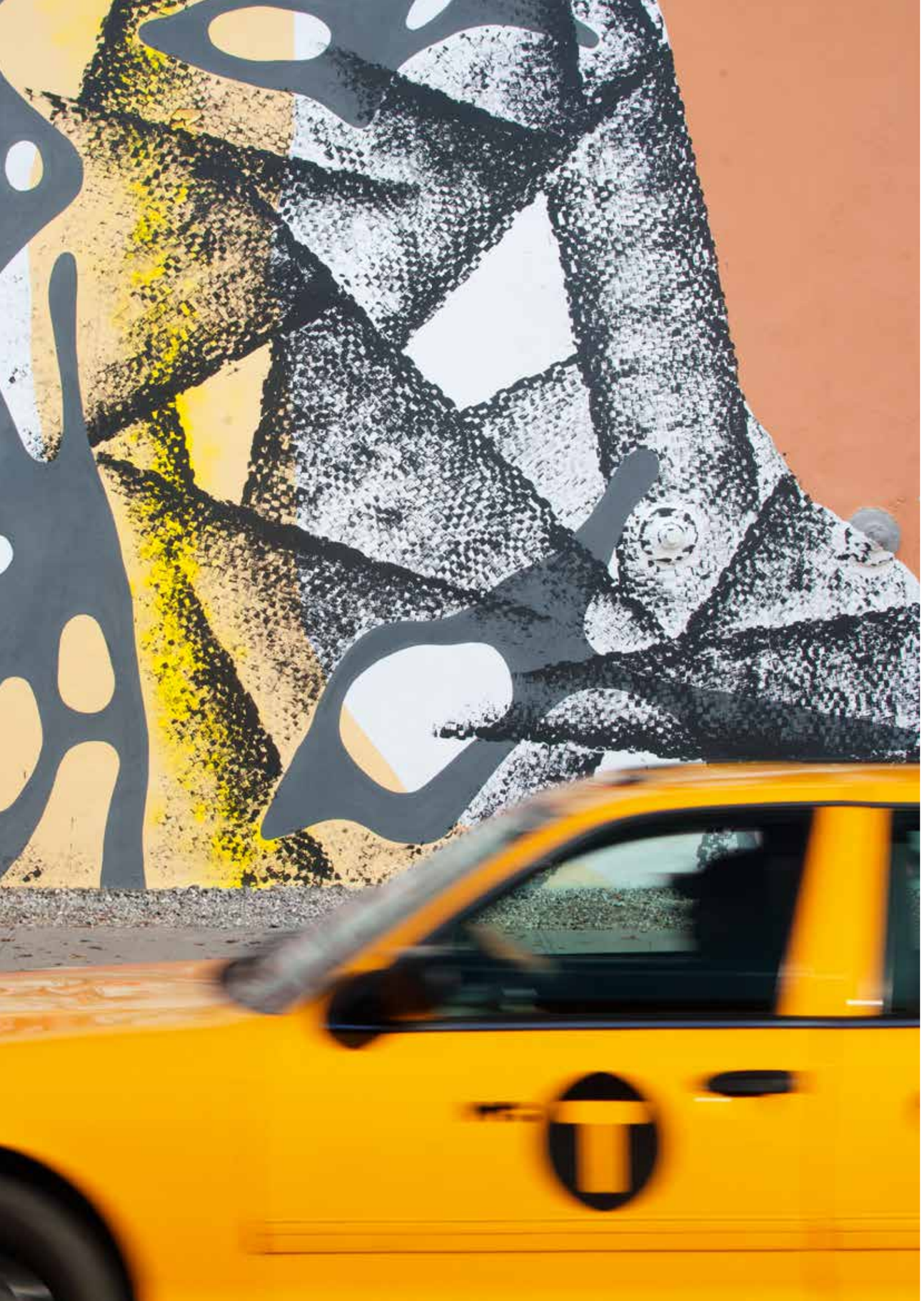

5140

Lavabo 60x43 appoggio
Freestanding washbasin 60x43

5125

Bidet sospeso
Wall hung bidet

5115

Vaso sospeso
Wall hung wc

BOXE
GREEN HILL
Victory

5142

Lavabo 60x43 appoggio/incasso Terra Matt
Freestanding/inset washbasin 60x43 Matt Heart

5116

Vaso Terra Matt
Btw wc pan Matt Heart

5142

Lavabo 60x43 appoggio/incasso
Freestanding/inset washbasin 60x43

5142

Lavabo 60x43 appoggio/incasso
Freestanding/inset washbasin 60x43

5120

Bidet
Bidet

5116

Vaso
Btw wc pan

5120

Bidet Borgogna Matt
Bidet Matt Borgogna

5116

Vaso Borgogna Matt
Btw wc pan Matt Borgogna

5141

Lavabo 60x38 appoggio
Freestanding washbasin 60x38

5141

Lavabo 60x38 appoggio
Freestanding washbasin 60x38

5116

Vaso
Btw wc pan

5120

Bidet
Bidet

TWAY

17/1

5141

Lavabo 60x38 appoggio Borgogna Matt
Freestanding washbasin 60x38 Matt Borgogna

5141

Lavabo 60x38 appoggio Nero Matt
Freestanding washbasin 60x38 Matt Black

5120

Bidet Verde Matt
Bidet Matt Green

5116

Vaso Verde Matt
Btw wc pan Matt Green

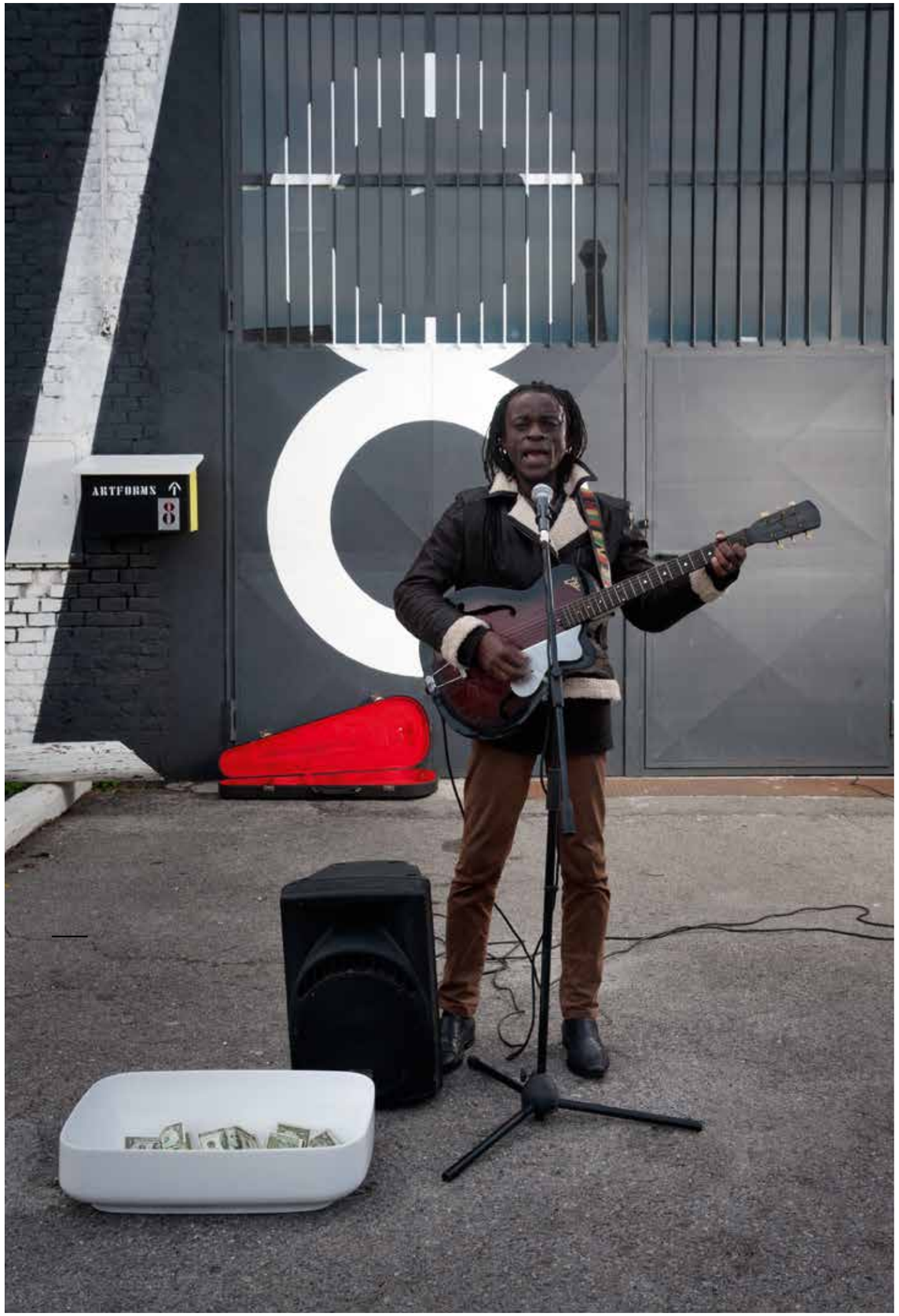

5117

Vaso monoblocco
Close coupled wc pan

3781

Cassetta monoblocco
Close couple cistern

5125

Bidet sospeso Grigio Matt
Wall hung bidet Matt Gray

5115

Vaso sospeso Grigio Matt
Wall hung wc Matt Gray

5143

Lavabo 60x38 appoggio/incasso Borgogna Matt
Freestanding/inset washbasin 60x38 Matt Borgogna

5116
Vaso unico completo di fissaggio WB5N
Btw wc pan fixing screws WB5N included

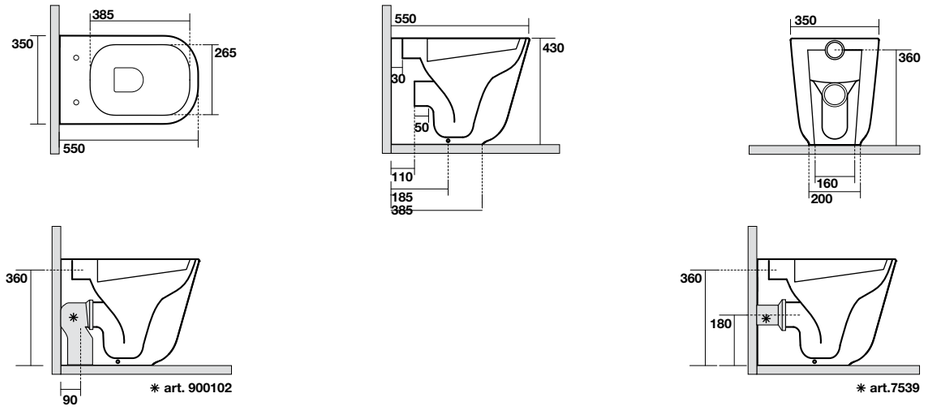

5115
Vaso sospeso completo di protezione acustica e antiurto e fissaggio WB9N
Wall hung wc, sound and shock proof plate and fixing screws WB9N included

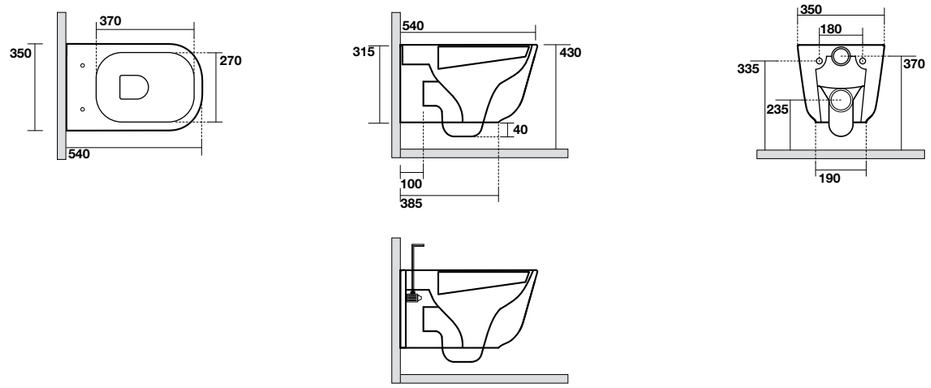

5118
Vaso unico NORIM completo di fissaggio WB5N
NORIM btw wc pan fixing screws WB5N included

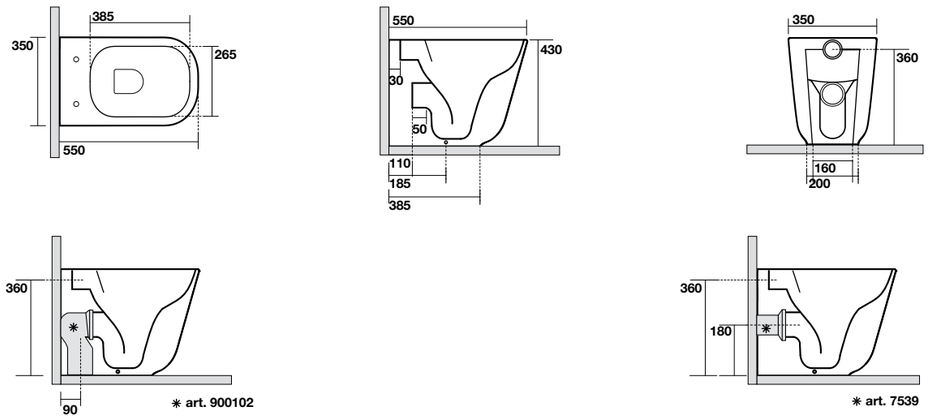

5114
Vaso sospeso NORIM completo di protezione acustica e antiurto e fissaggio WB9N
NORIM wall hung wc, sound and shock proof plate and fixing screws WB9N included

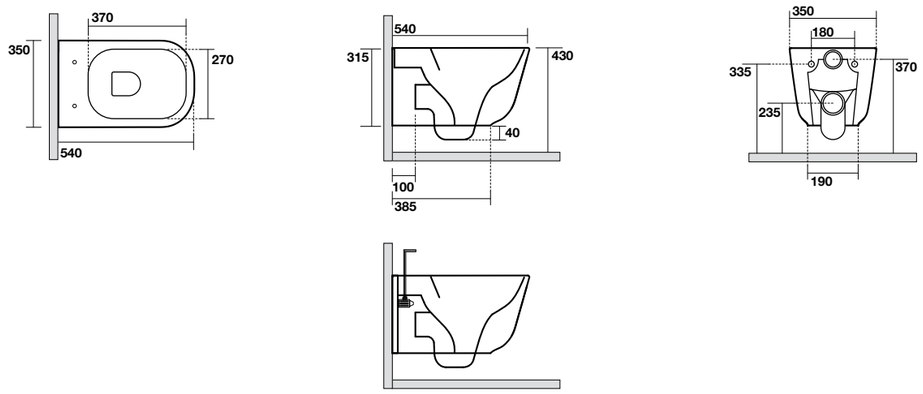

5120
Bidet monoforo completo di fissaggio WB5N
One hole bidet fixing screws WB5N included

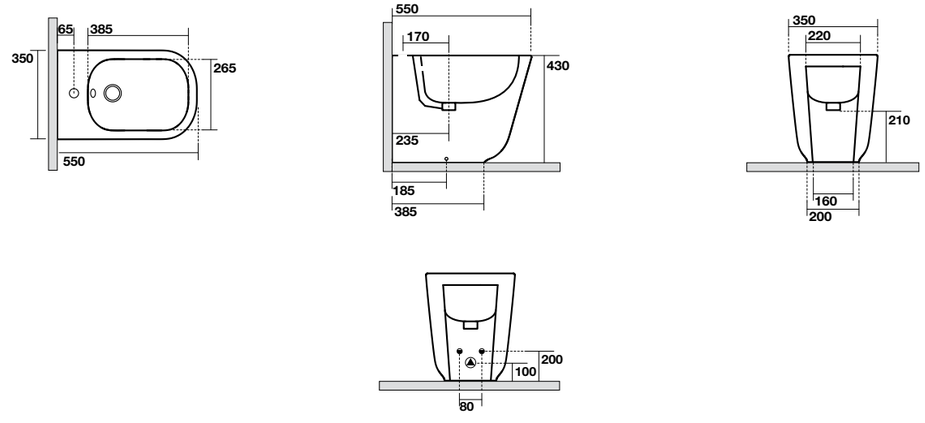

5125
Bidet sospeso monoforo completo di protezione acustica e antiurto e fissaggio WB9N
One hole wall hung bidet sound and shock proof plate and fixing screws WB9N included

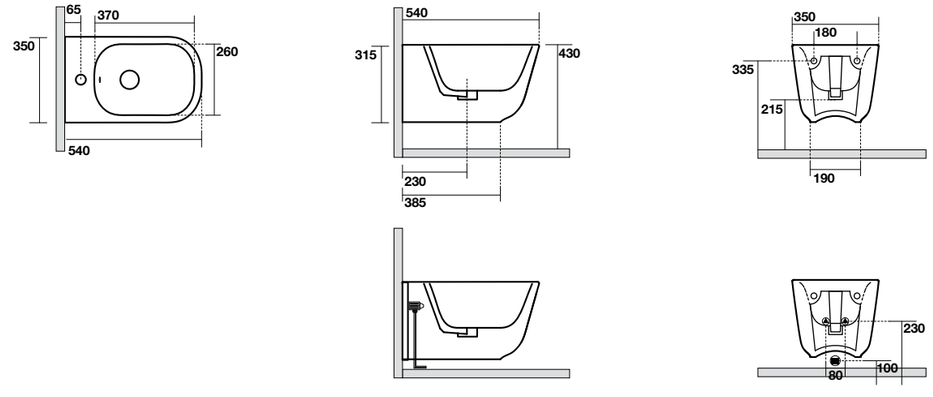

5140
Lavabo appoggio monoforo 60x43
One hole freestanding washbasin 60x43

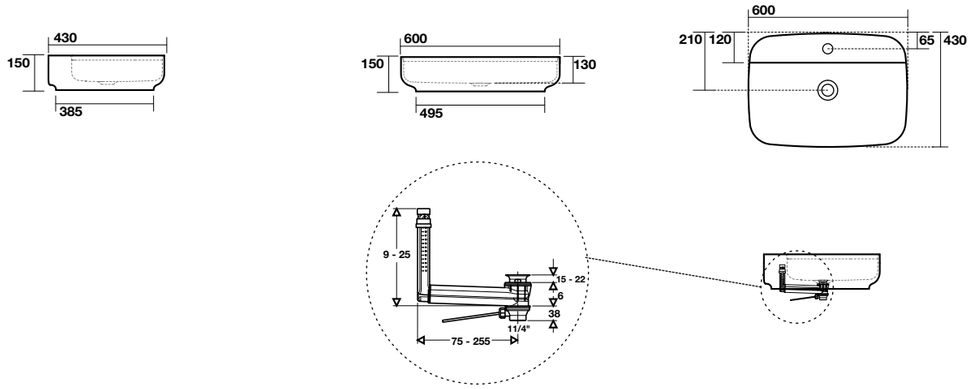

5141
Lavabo appoggio 60x38
Freestanding washbasin 60x38

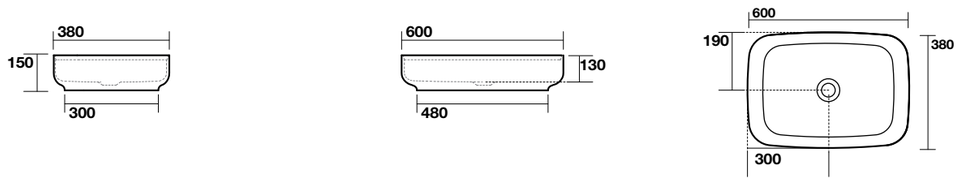

5142
Lavabo appoggio/incasso monoforo 60x43
One hole freestanding/inset washbasin 60x43

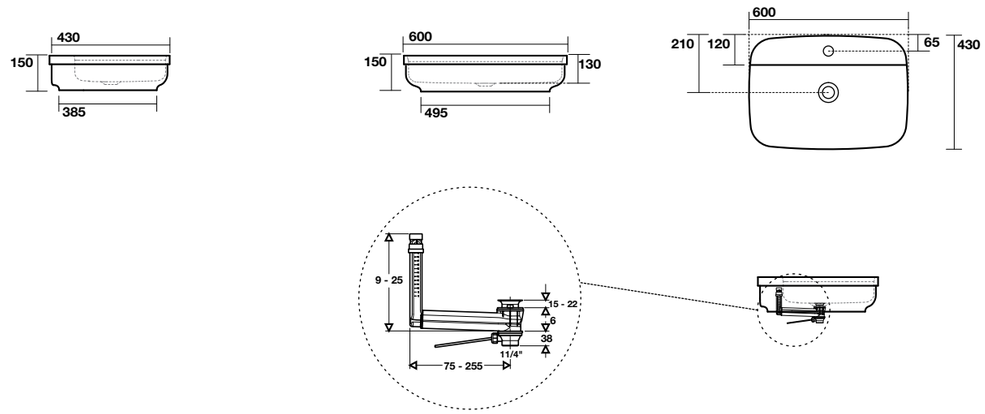

5143
Lavabo appoggio/incasso 60x38
Freestanding/inset washbasin 60x38

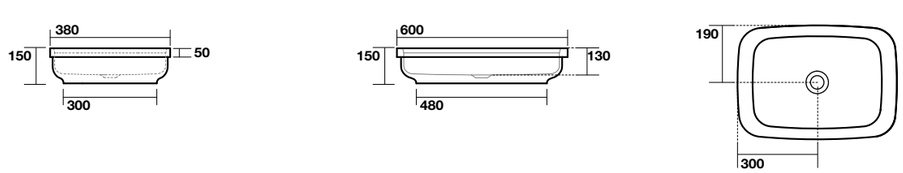

5117
Vaso monoblocco unico completo di fissaggio WB5N
Close coupled wc fixing screws WB5N included

3781
Cassetta monoblocco
Close coupled cistern

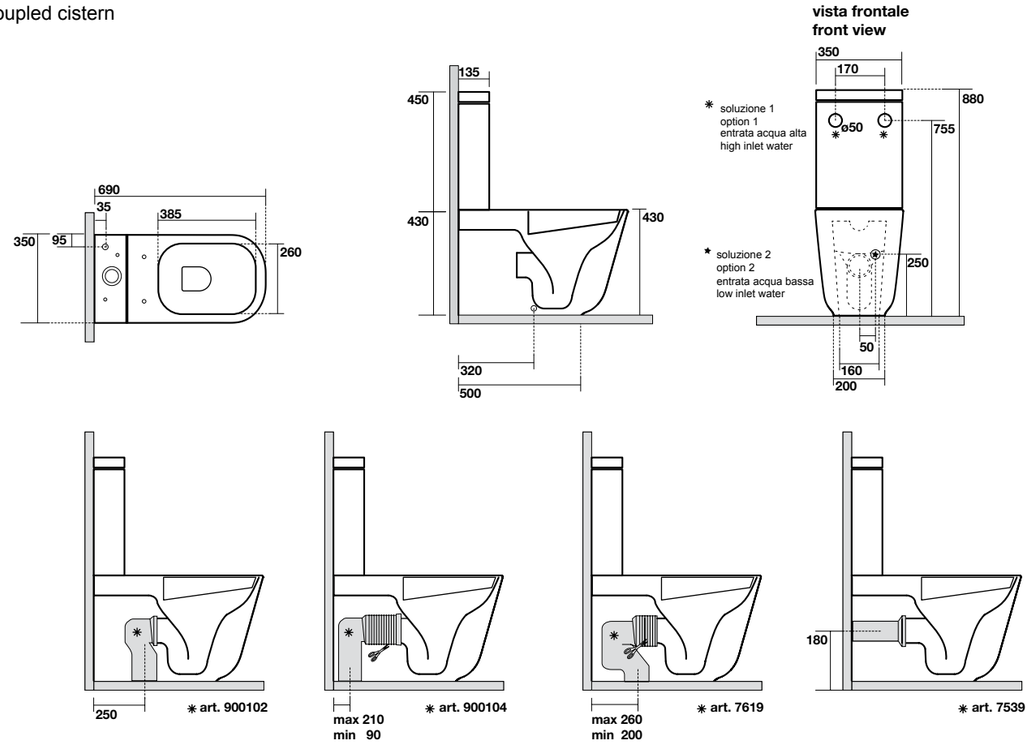

FINITURE . FINISH

BIANCO LUCIDO
GLOSSY WHITE

NERO MATT
MATT BLACK

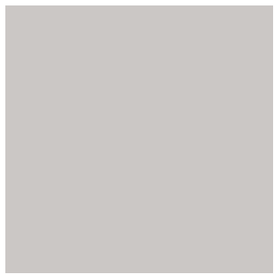

GRIGIO MATT
MATT GRAY

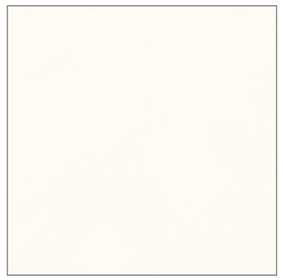

BIANCO MATT
MATT WHITE

TERRA MATT
MATT HEART

BORGOGNA MATT
MATT BORGOGNA

VERDE MATT
MATT GREEN

Art direction + Graphic project
Gonnelli&Associati comunicazione

photo
Roberto Costantini

print
Telligraf

Copyright© 01/2017 KERASAN

KERASAN

Kerasan srl
Via A. Einstein, 3
01033 Civita Castellana (VT) - ITALY
Tel. (+39) 0761 542018 (ra) - Fax (+39) 0761 540627

kerasan@kerasan.it
www.kerasan.it

La Kerasan si riserva di apportare in qualsiasi momento modifiche tecniche, costruttive e dimensionali utili al miglioramento dei propri prodotti; pesi e misure sono da considerarsi indicativi.
- La tonalità degli smalti dei sanitari, a causa delle peculiarità della lavorazione ceramica, sono suscettibili di lievi variazioni da considerarsi in tolleranza.
- Gli allestimenti fotografici sono realizzati a fini estetici e non indicano soluzioni d'installazione.

Kerasan has the right to make any change to improve its products anytime; weights and sizes are for information only.
- The tonalities of glazes on sanitary ware are subject to light alterations due to the peculiarity of the production process, the alterations have to be considered as tollerance.
- The settings have been realized for aesthetic use only, they just suggest interior bath decorations.

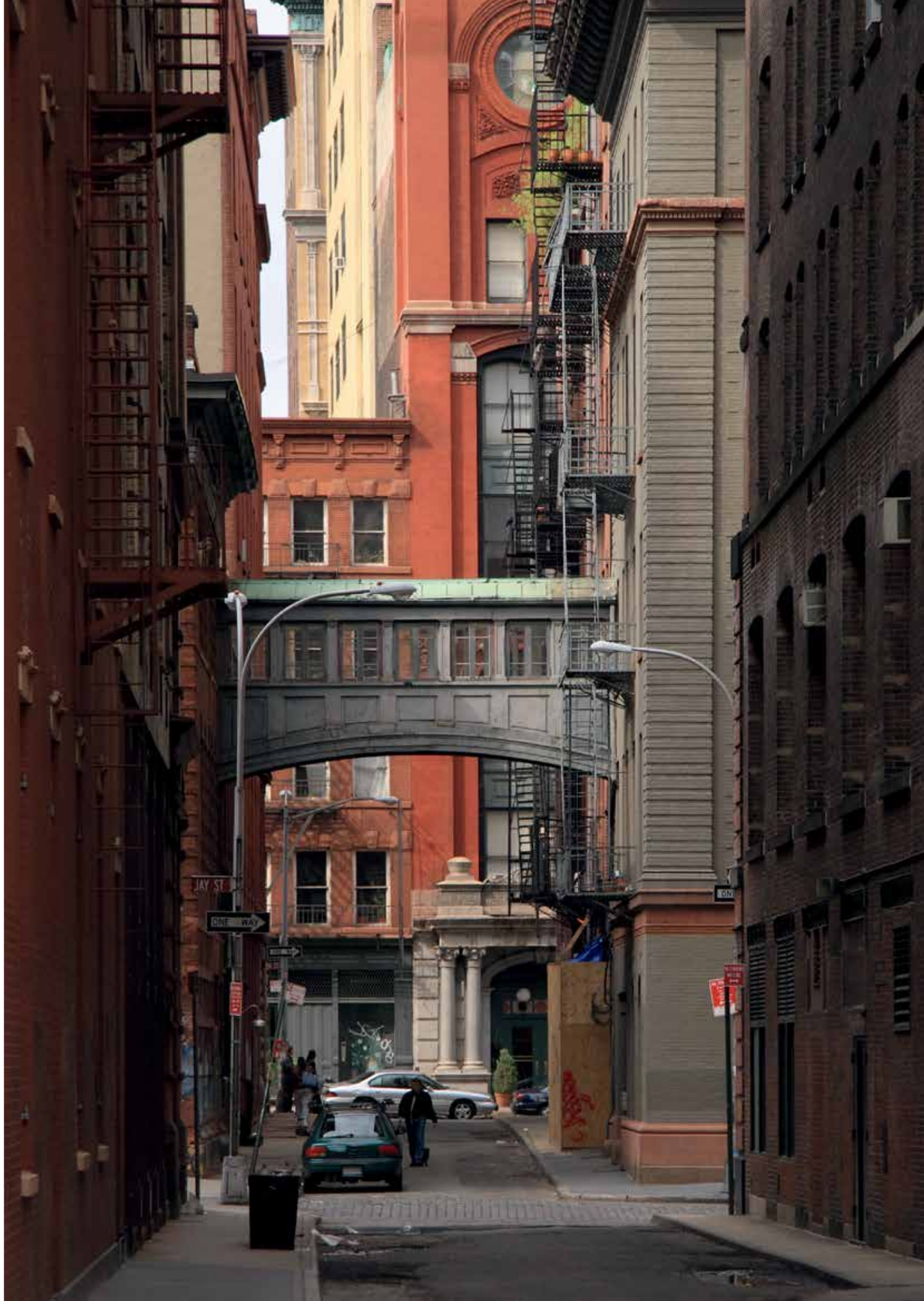

County Rd
THE H
Newark Ave
Slip Ave
Summit Ave
Jersey City
WEST SIDE
Montgomery St
Communipaw Ave
617
Grand St
Dorrance Ave
West Side Ave
John F. Kennedy Blvd
BERGEN/
LAFAYETTE
Liberty Science Center
Liberty
State Pa
Ell
GREENVILLE
Garfield Ave
Liberty National
Golf Course
601
Avenue C
John F. Kennedy Blvd
Bayonne
Lafayette West
Bayonne Golf Club